The product using material and processing must conform to the "WI-PZ-001"HSF technical standard control requirements

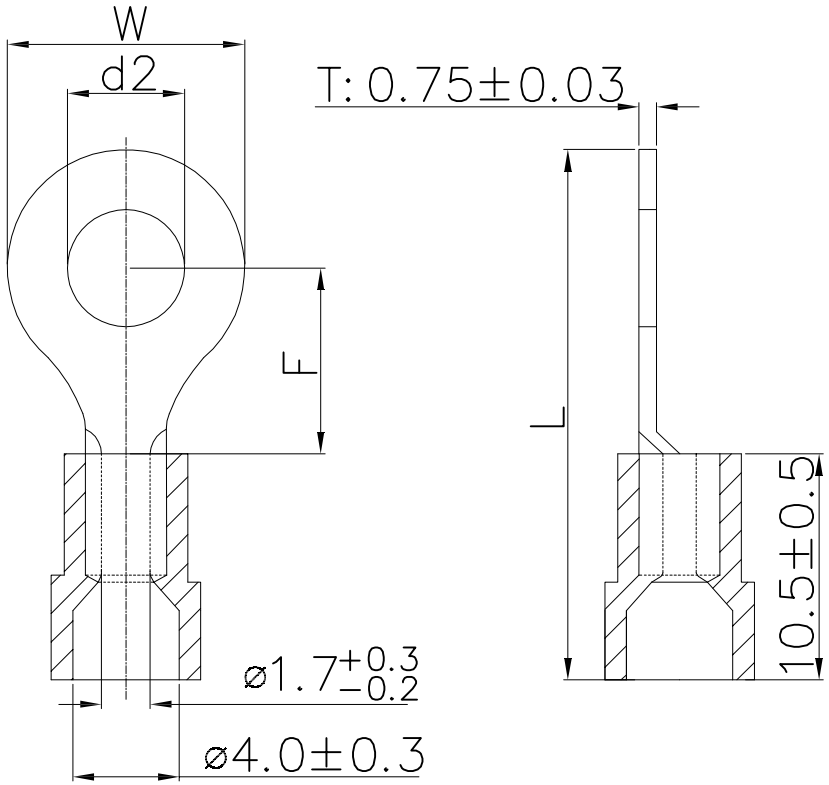

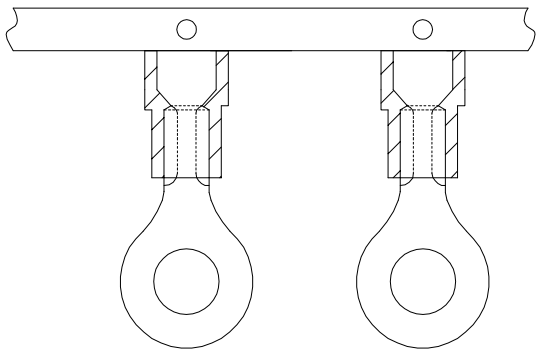

金属连打型

端子材质：紫铜	表面处理：镀锡
塑料材质：PC	镀层厚度：2.5um-5um
绝缘套颜色：红色	镀层耐温：120° /2小时
绝缘护套温度：105℃	最大电流：19A

Item NO.料号	螺栓规格		mm/inch主要尺寸		
	Stud Size	d2±0.2	W±0.3	F±0.3	L±0.5
WLLR25-032AA03CA88	#4	3.2(.125)	5.7(.224)	5.0(.197)	18.5(0.728)
WLLR25-037AA03CA84	#6	3.7(.146)	5.7(.224)	5.0(.197)	18.5(0.728)
WLLR25-037AA03CA85	#6	3.7(.146)	6.6(.260)	6.3(.248)	20.0(0.787)
WLLR25-037AA03CA86	#6	3.7(.146)	8.0(.315)	7.0(.276)	21.5(0.846)
WLLR25-043AA03CA87	#8	4.3(.169)	6.6(.260)	6.3(.248)	19.5(0.768)
WLLR25-032AA03CA81	#8	4.3(.169)	8.0(.315)	7.0(.276)	21.5(0.846)
WLLR25-053AA03CA82	#10	5.3(.209)	8.0(.315)	7.0(.276)	21.5(0.846)
WLLR25-053AA03CA83	#10	5.3(.209)	9.8(.388)	8.0(.315)	23.0(0.906)
WLLR25-064AA03CA77	1/4	6.4(.252)	9.8(.388)	8.0(.315)	23.5(0.925)
WLLR25-064AA03CA78	1/4	6.4(.252)	11.6(.457)	11.0(.433)	27.5(1.083)
WLLR25-084AA03CA79	5/16	8.4(.331)	11.6(.457)	11.0(.433)	27.5(1.083)
WLLR25-105AA03CA80	3/8	10.5(.413)	13.6(.535)	14.0(.551)	31.5(1.240)

REV.	REVISION RECORD	DATE
A0	NEW RELEASE	21.10.12

GENERAL TOLERANCES	
LINEAR	ANGLES
0.0±0.35	X°REF±6°
0.00±0.25	X°±3°
0.000±0.10	X°X' ±2°

UNIT: mm

SIZE: A4

SCALE: 1:1	NAME	DATE
APPROVED	Wang_jr	21.10.12
DESIGNER	Han_Gao	21.10.12
DRAWN	Zijun_Huang	21.10.12

PART.NO: WLLR25-XXXAA03CXXX

DWG.NO: ENDE05

TITLE: PC绝缘护套圆形端子 AWG22-16 红色

万连科技 WanLian Teconology Co., Ltd

REV: A0

SHEET: 1/1